VMW (condensación)

VMW 226/3-3 R5

Resumen de grupos

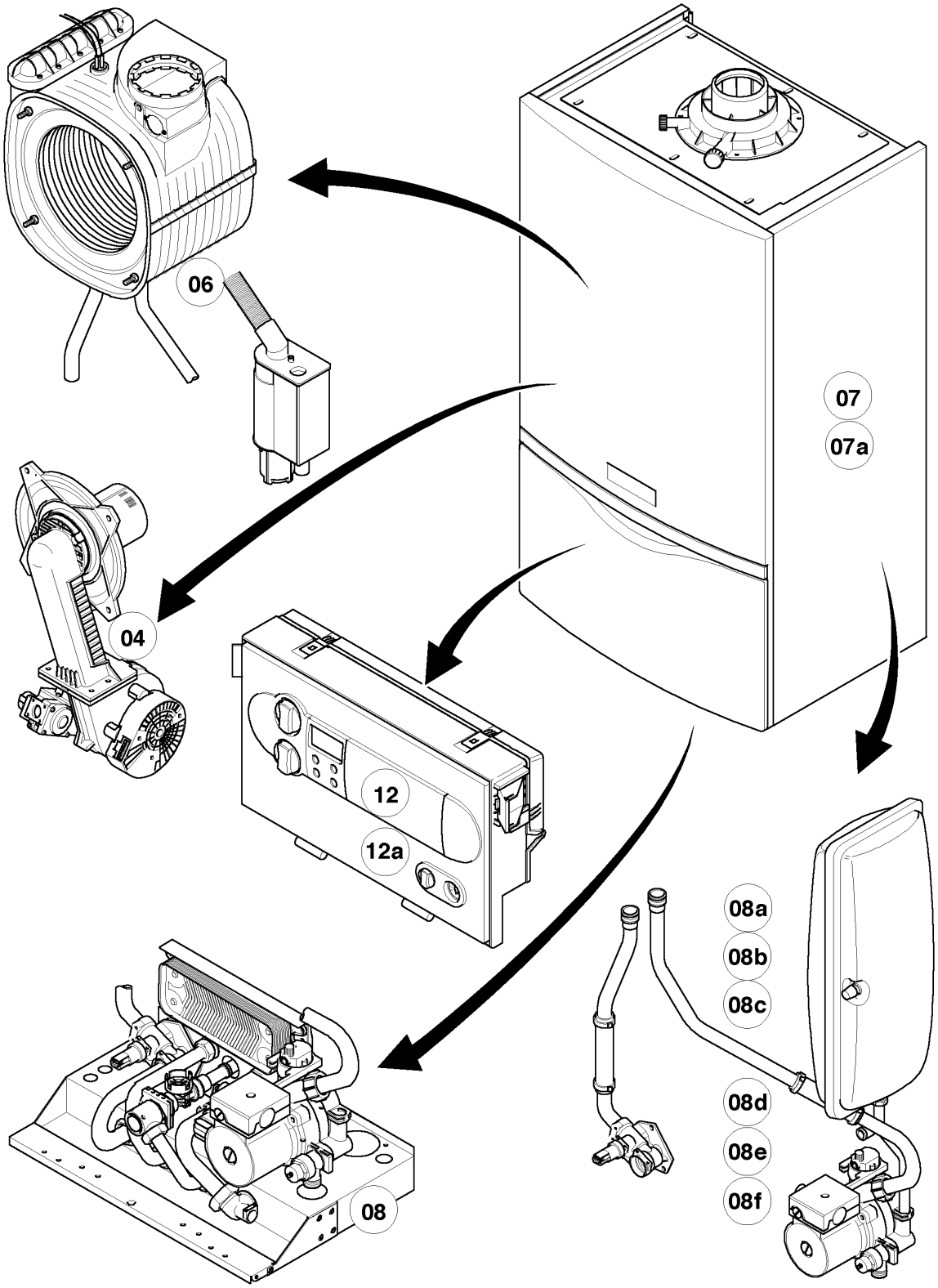

02 - 00 - 077.04

VMW (condensación)

VMW 226/3-3 R5

Resumen de grupos

Pos.	Grupo
04	Quemador
06	Intercambiador de calor
07	Revestimiento
08	Componentes hidráulicos
08a	Componentes hidráulicos
12	Caja de comando

VMW (condensación)

VMW 226/3-3 R5

04 - Quemador

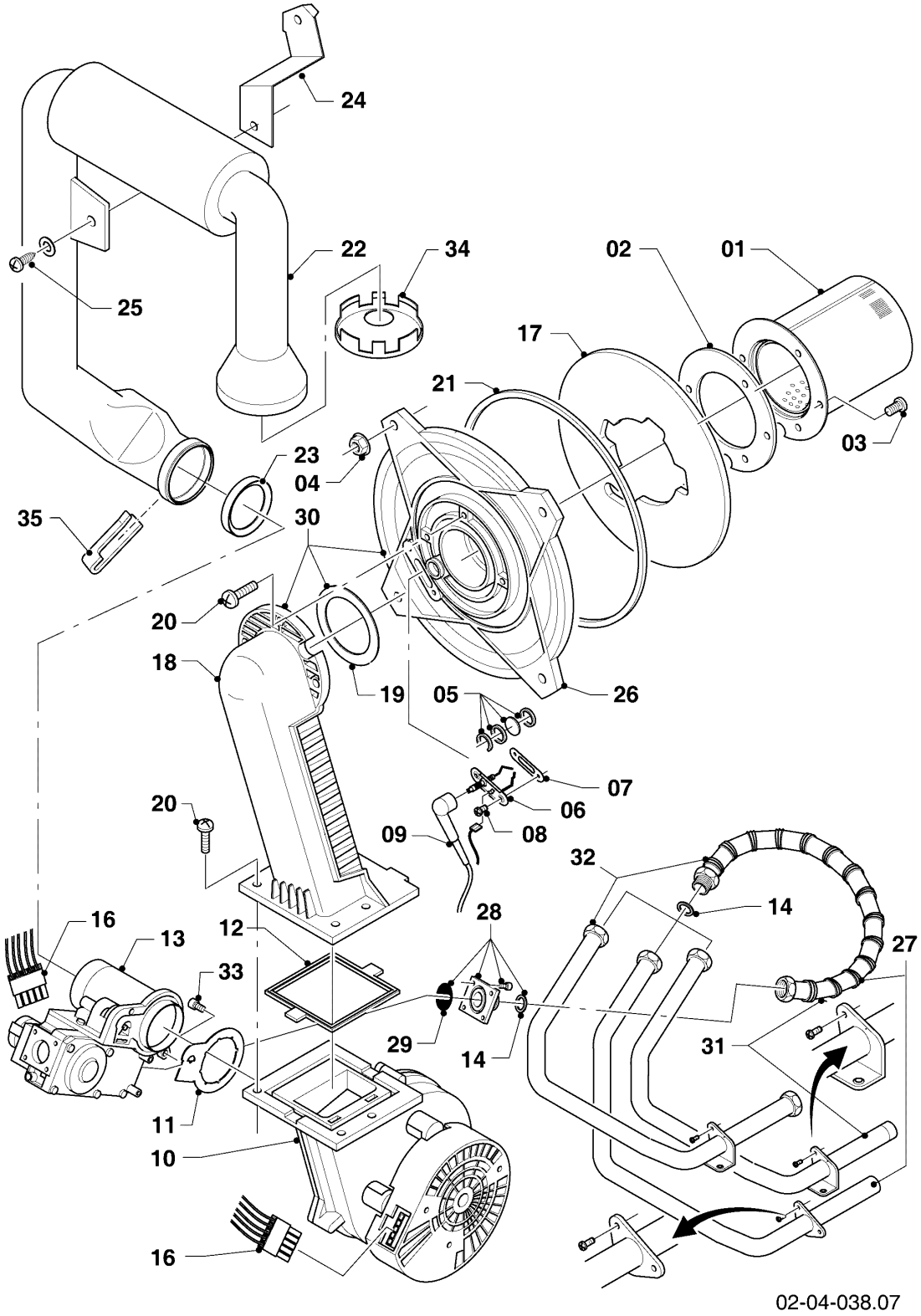

VMW (condensación)

VMW 226/3-3 R5

04 - Quemador

Pos.	Número de artículo	Descripción	Nota
00	0020042520	Juego de conversión ecoEURO H/P	E -> P, no figura
00	0020042521	Juego de conversión ecoEURO P/H	P -> E, no figura
01	049324	Quemador	con piezas 02, 03
02	981103	Junta	
03	105900	Tornillo, (10 p.)	
04	0020026537	Tuerca, (5 p.)	
05	161245	Mirilla de cristal	
06	090709	Electrodo	con piezas 07, 08
07	981330	Junta	
08	118883	Tornillo	
09	193590	Cable de encendido	
09	0020075412	Enchufe	no figura
10	193593	Ventilador	con piezas 11, 12
11	981104	Junta	
12	193594	Junta	
13	053470	Bloque regulador de gases	con piezas 11, 14, 29
14	981142	Junta, (10 p.)	
16	193586	Conjunto cables	
17	193595	Aislante	
18	-	-	no se suministra por unidad, véase número de la pos. 30
19	0020107727	Junta	
20	193597	Tornillo, (10 p.)	
21	0020025929	Juego de juntas	con pieza 07
22	193599	Tubo de aire fresco	con pieza 23
23	981111	Junta	
24	103405	Soporte	
25	0020133833	Tornillo, (10 p.)	
26	-	-	no se suministra por unidad, véase número de la pos. 30
27	-	-	no para estos aparatos
28	0020010868	Adaptador	
29	982319	Anillo de cierre	

VMW (condensación)

VMW 226/3-3 R5

04 - Quemador

Pos.	Número de artículo	Descripción	Nota
30	0020010867	Brida, con codo	con piezas 02, 03, 04, 05, 07, 08, 12, 14, 17, 19, 20, 21
31	0020046863	Tubo	con pieza 28
32	-	-	no para estos aparatos
33	509685	Tornillo, (10 p.)	
34	-	-	no para estos aparatos
35	-	-	no para estos aparatos

VMW (condensación)

VMW 226/3-3 R5

06 - Intercambiador de calor

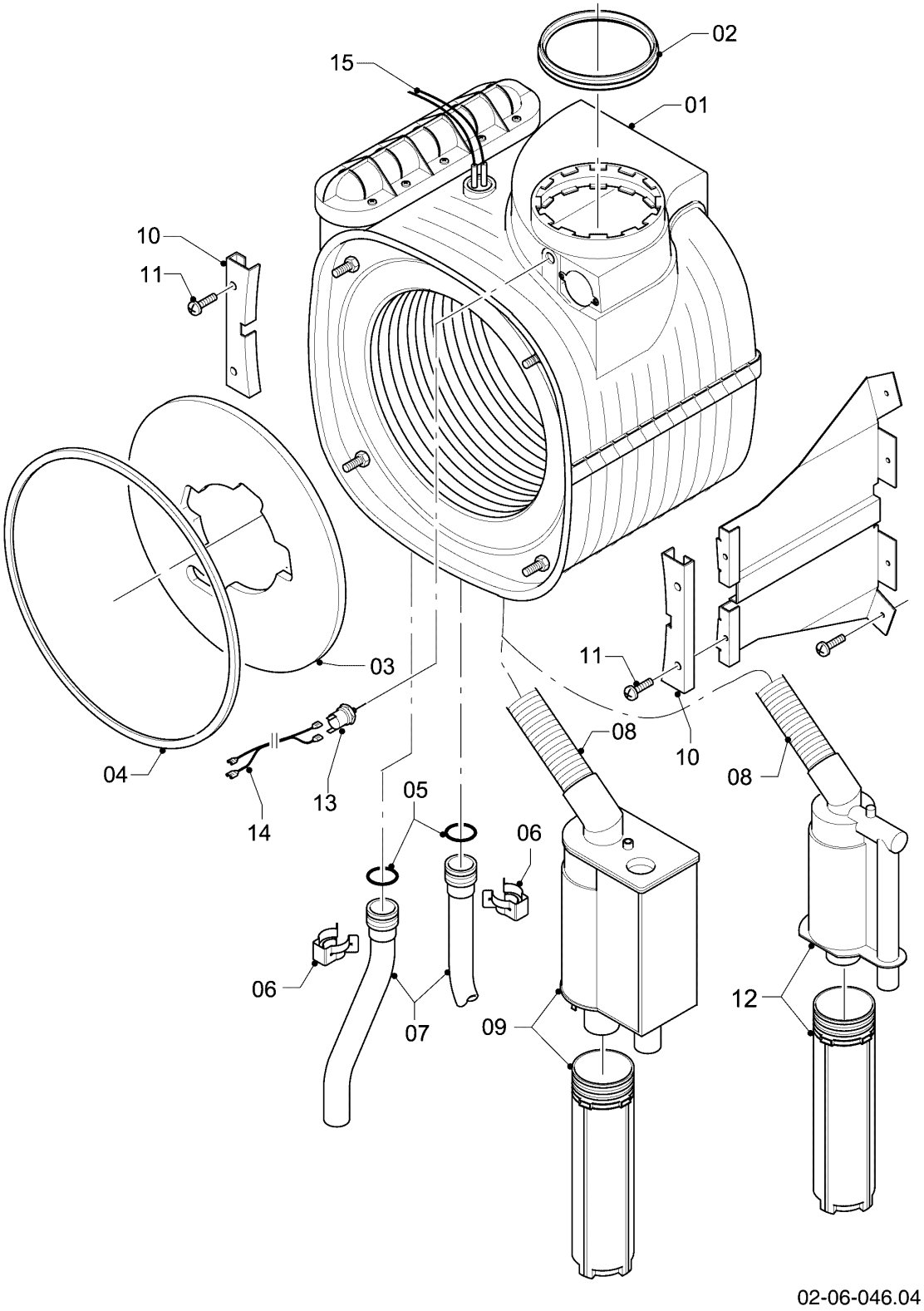

VMW (condensación)

VMW 226/3-3 R5

06 - Intercambiador de calor

Pos.	Número de artículo	Descripción	Nota
01	0020135129	Intercambiador de calor	
01	0020143489	Aislamiento, 16 mm con grapa	VMW 226/3-3 R5, para Intercambiador de calor, no figura
02	981227	Junta EPDM (DN 80)	
03	193595	Aislante	
04	0020025929	Juego de juntas	
05	103415	Anillo de cierre, (10 p.)	
06	103417	Grapa, (10 p.)	
07	-	-	véase grupo 08a
08	-	-	no se suministra por unidad, véase número de la pos. 12
09	-	-	no para estos aparatos
10	180989	Soporte, (2 p.)	con pieza 11
11	178968	Tornillo, (10 p.)	
12	180984	Sifón	con pieza 08
12	0020077919	Anillo de cierre, (5 p.)	no figura, Sifón inferior
13	-	-	no para estos aparatos
14	-	-	no para estos aparatos
15	0020135111	Cable sensor	

VMW (condensación)

VMW 226/3-3 R5

07 - Revestimiento

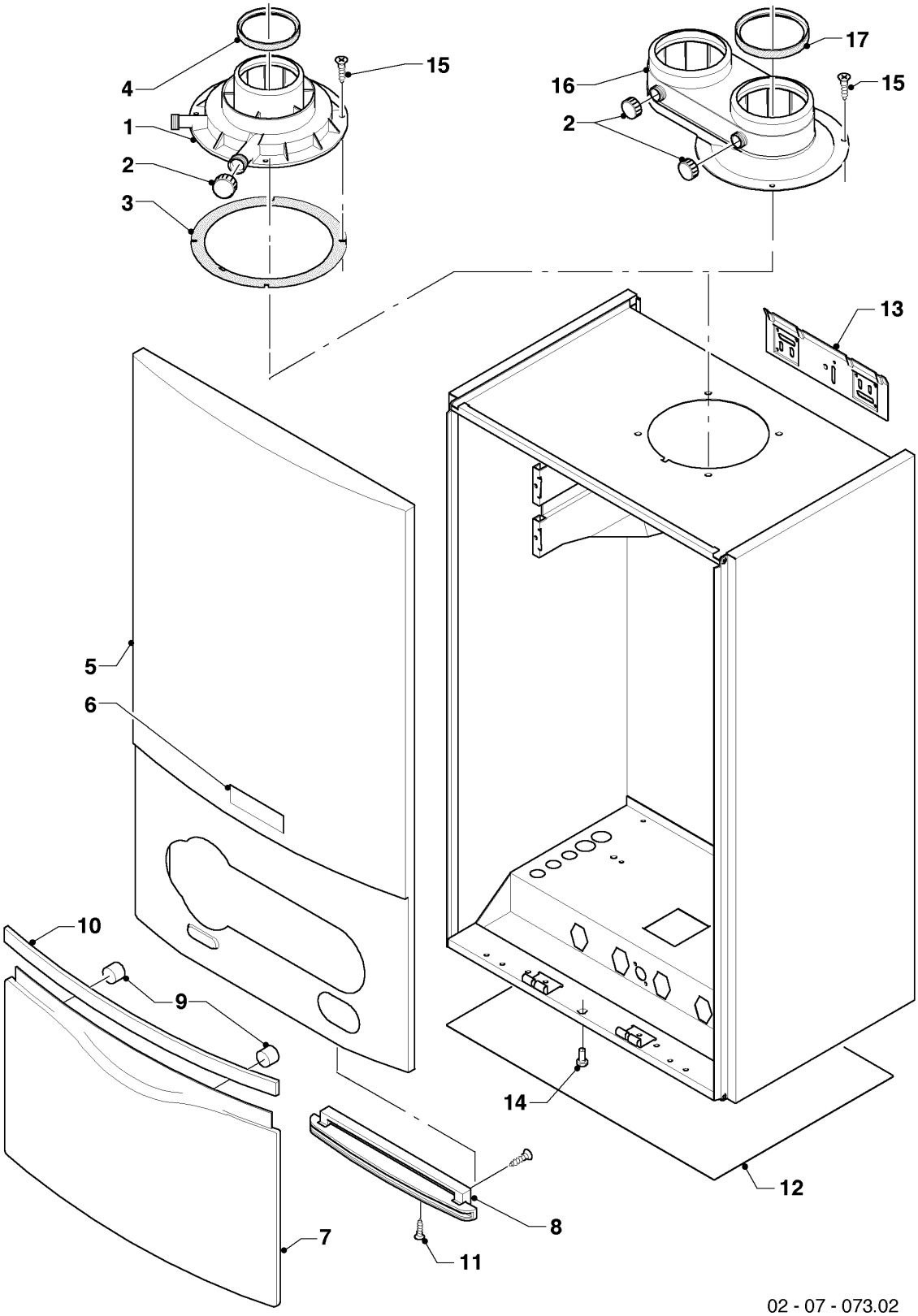

VMW (condensación)

VMW 226/3-3 R5

07 - Revestimiento

Pos.	Número de artículo	Descripción	Nota
01	180932	Adaptador 60/100 mm	
02	147392	Tapa, (5 p.)	
03	981232	Junta	
04	981233	Junta labiada EPDM (DN 60)	
05	180934	Revestimiento	con pieza 06
06	118096	Placa Vaillant, (juego)	
07	180939	Tapa	sólamente para 0020018071, con piezas 09- 11
08	180944	Bisagra	sólamente para 0020018071
09	-	-	180941 no se suministra más, sustituyo vea número de la pos. 10
10	180943	Mando (gris)	con pieza 09, sólamente para 0020018071
11	193538	Tornillo, (10 p.)	sólamente para 0020018071
12	-	-	no para estos aparatos
13	180987	Soporte	
13	0020130588	Conjunto de fijación (tornillos+anclas)	no figura
14	105839	Tornillo, (10 p.)	
15	500046	Tornillo	
16	-	-	no para estos aparatos
17	-	-	no para estos aparatos

VMW (condensación)

VMW 226/3-3 R5

08 - Componentes hidráulicos

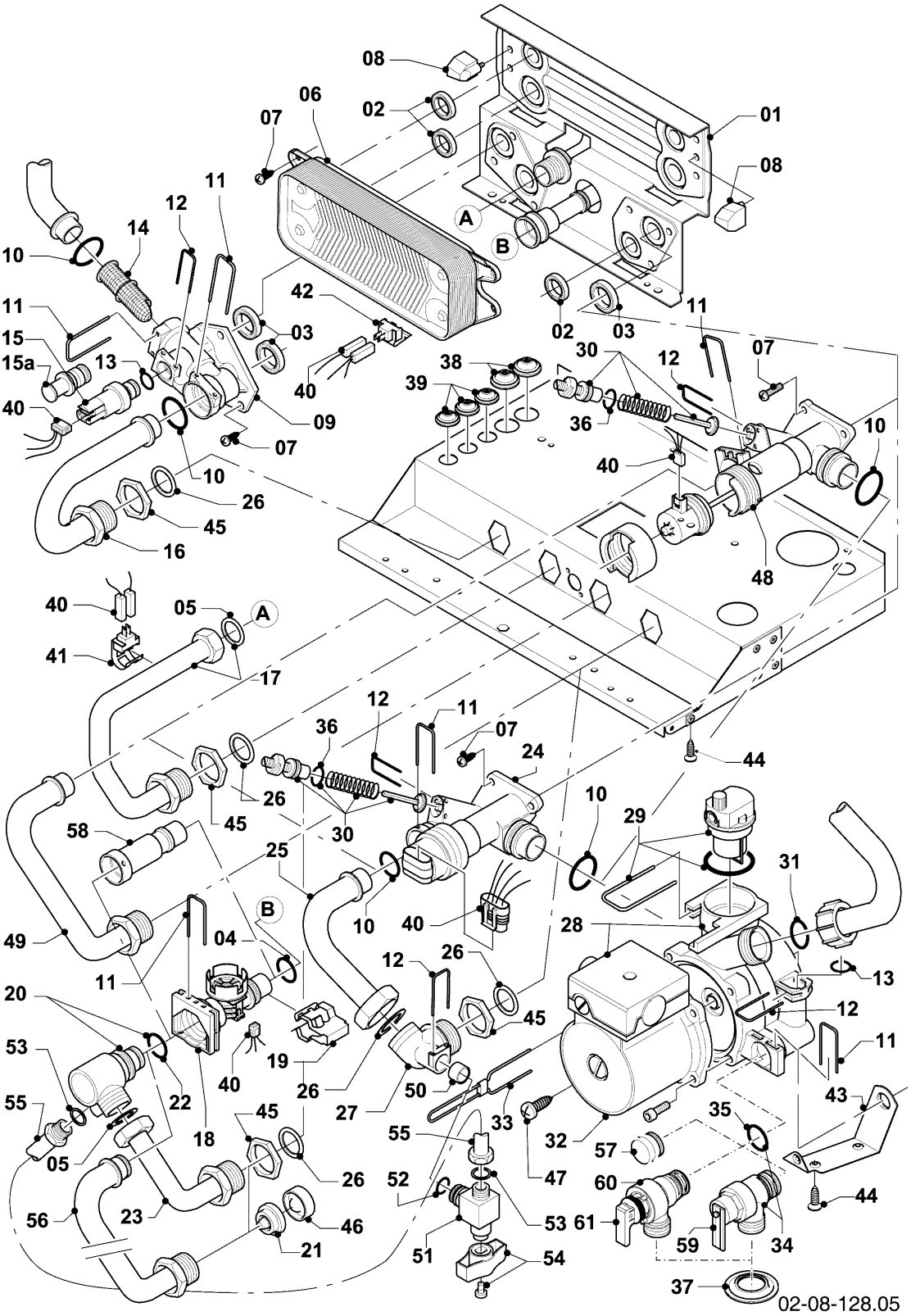

VMW (condensación)

VMW 226/3-3 R5

08 - Componentes hidráulicos

Pos.	Número de artículo	Descripción	Nota
01	178965	Soporte	con piezas 02, 03, 04, 05, 07, 08, 10, 19, 22, 26, 44
02	178969	Junta, Typ C (10 p.)	
03	193535	Junta, Typ C (10 p.)	
04	178991	Anillo de cierre, (10 p.)	
05	981142	Junta, (10 p.)	
06	0020020018	Intercambiador a.c.s., 11 (13) placas	con piezas 02, 07
07	178967	Tornillo, M5 x 18 mm (10 p.)	
08	193536	Soporte, (2 p.)	
09	0020140559	Conexión, plástico compuesto	con piezas 03, 07, 10, 11, 12, 13, 14, 15a
10	193537	Anillo de cierre, (10 p.)	
11	178992	Grapa, (10 p.)	
12	0020107694	Grapa, (5 p.)	
13	178993	Anillo de cierre, (10 p.)	
14	179030	Filtro	con piezas 10, 11
15	0020059717	Sensor (presión del agua)	con piezas 12, 13
15a	-	-	no se suministra por unidad, véase número de la pos. 09
16	179033	Tubo	con piezas 10, 26
17	179034	Tubo	con pieza 26
18	178988	Aqua-sensor	con piezas 04, 11, 19, 22
19	178966	Grapa	
20	0020018067	Pieza de conexión	con piezas 05, 11, 22
21	-	-	no para estos aparatos
22	981163	Anillo de cierre, (10 p.)	
23	179037	Tubo	
24	-	-	no para estos aparatos
25	179036	Tubo	con piezas 10, 26
26	981140	Junta, 3/4 (10 p.)	
27	0020018068	Pieza de conexión	con piezas 26, 52
28	178983	Bomba	con piezas 02, 03, 10, 11, 13, 29, 31, 35, 47
29	104521	Purgador automático	

VMW (condensación)

VMW 226/3-3 R5

08 - Componentes hidráulicos

Pos.	Número de artículo	Descripción	Nota
30	178980	Bypass	con pieza 12
31	193539	Anillo de cierre, (10 p.)	
32	-	-	no se suministra por unidad, véase número de la pos. 28
33	178981	Grapa	
34	178985	Válvula de seguridad, 3 bar	con piezas 11, 35, 59
35	178986	Anillo de cierre, (10 p.)	
36	981165	Anillo de cierre, (10 p.)	
37	0020085467	Junta	
38	509120	Junta, (10 p.)	
39	509121	Junta, (10 p.)	
40	0020018070	Conjunto cables	
41	-	-	no para estos aparatos
42	103430	Sonda NTC	
43	178984	Soporte	
44	0020107695	Tornillo, (10 p.)	
45	193598	Tuerca, (4 p.)	
46	074514	Filtro	
47	0020133833	Tornillo, (10 p.)	
48	0020020015	Válvula de prioridad, plástico	con piezas 02, 03, 07, 10, 11, 12, 30
49	-	-	no para estos aparatos
50	0020018064	Válvula de bola	
51	0020018065	Mando de evacuacion	con piezas 52, 53
52	981154	Anillo de cierre, (10 p.)	
53	981146	Junta, (10 p.)	
54	0020010292	Mando, (2 p.)	
55	0020018066	Tubo	con pieza 53
56	-	-	no para estos aparatos
57	-	-	no para estos aparatos
58	0020069578	Conexión	con piezas 04, 22
59	178974	Palanca	
60	178985	Válvula de seguridad, 3 bar	con piezas 11, 35, 61
61	-	-	no se suministra por unidad, véase número de la pos. 60

VMW (condensación)

VMW 226/3-3 R5

08a - Componentes hidráulicos

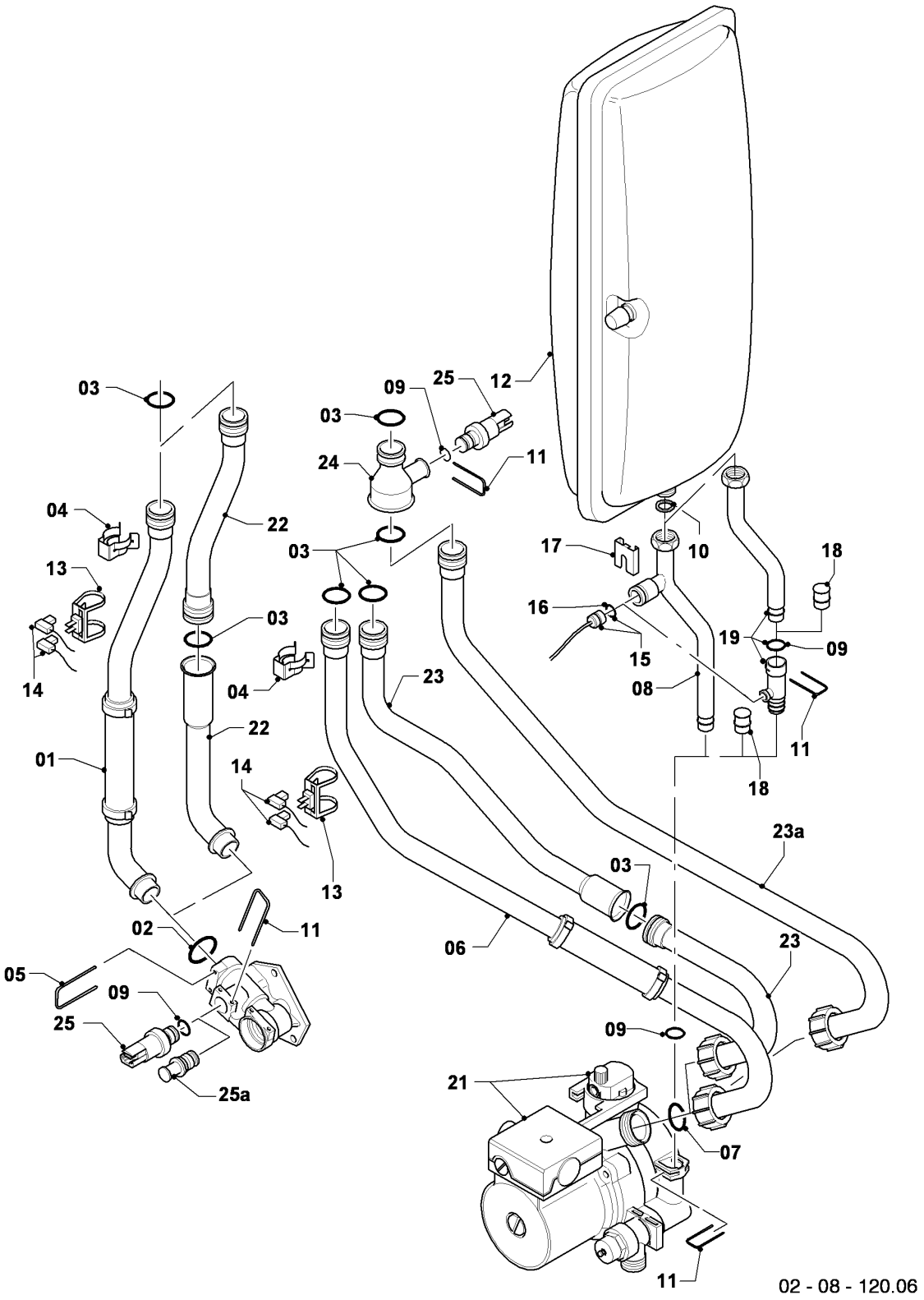

VMW (condensación)

VMW 226/3-3 R5

08a - Componentes hidráulicos

Pos.	Número de artículo	Descripción	Nota
01	-	-	180946 no se suministra más, véase número de la pos. 22
02	193537	Anillo de cierre, (10 p.)	
03	103415	Anillo de cierre, (10 p.)	
04	103417	Grapa, (10 p.)	
05	178992	Grapa, (10 p.)	
06	-	-	180948 no se suministra más, véase número de la pos. 23a
07	193539	Anillo de cierre, (10 p.)	
08	-	-	no para estos aparatos
09	178993	Anillo de cierre, (10 p.)	
10	981149	Junta, (10 p.)	
11	0020107694	Grapa, (5 p.)	
12	181051	Vaso de expansión 10 ltr.	
13	193592	Sonda NTC	
14	193586	Conjunto cables	
15	180982	Manómetro	
16	981155	Anillo de cierre, (10 p.)	
17	0020107709	Soporte	
18	-	-	no para estos aparatos
19	0020025045	Tubo de conexión	con piezas 10, 11, 16, 17
20	-	-	no para estos aparatos
21	178983	Bomba	
22	0020068956	Tubo de conexión (juego)	con piezas 02, 03
23	-	-	no se suministra más, véase número de la pos. 23a
23a	0020068958	Tubo de conexión	con piezas 03, 04, 07, 09, 11, 24, 25a
24	0020087657	Adaptador	con piezas 03, 09, 11, 25a
25	0020059717	Sensor (presión del agua)	con piezas 09, 11
25a	-	-	no se suministra por unidad, véase número de la pos. 23a, 24

VMW (condensación)

VMW 226/3-3 R5

12 - Caja de comando

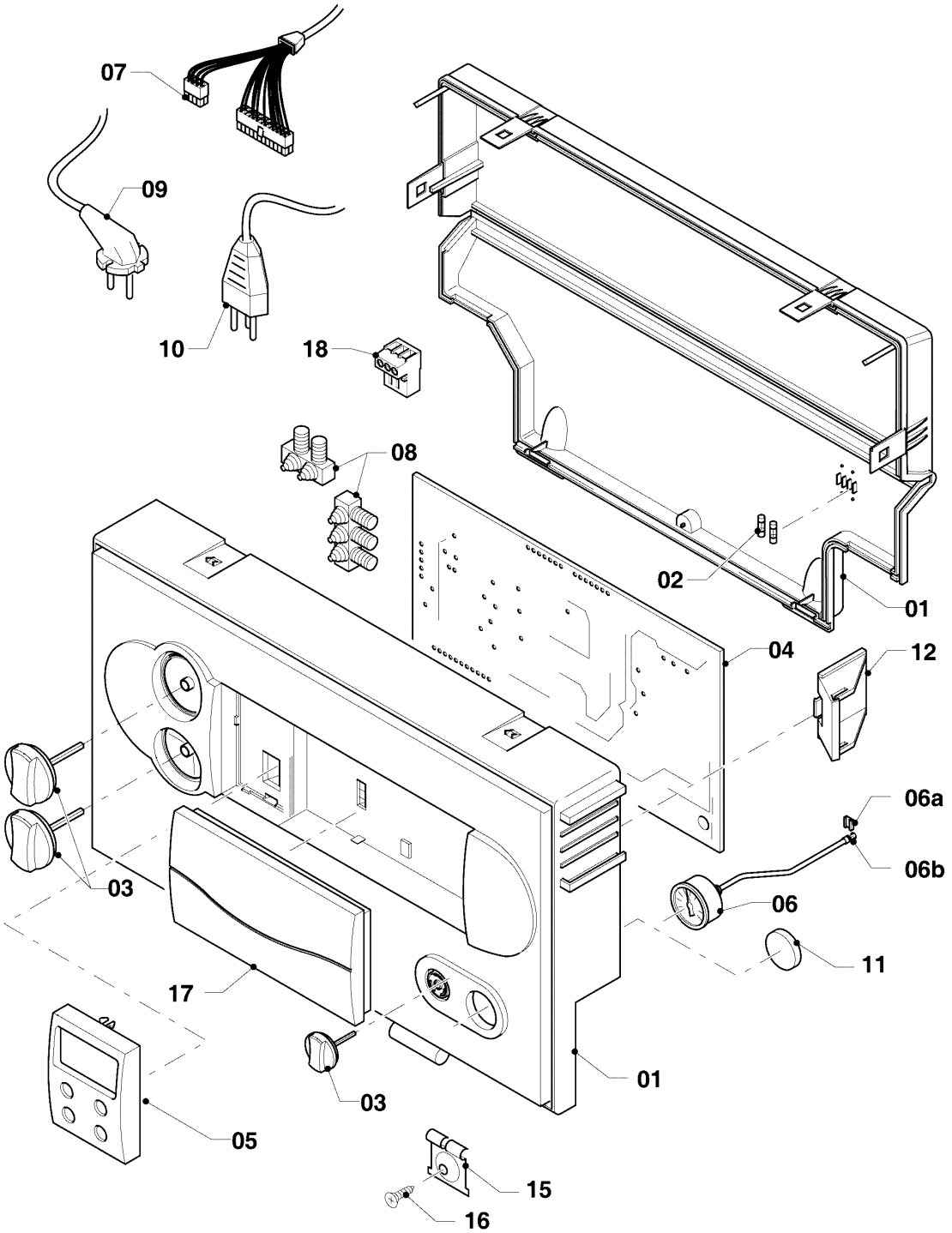

02-12-046.05

VMW (condensación)

VMW 226/3-3 R5

12 - Caja de comando

Pos.	Número de artículo	Descripción	Nota
01	193582	Carcasa	
02	0020067507	Fusible, 2,0 A T2H (10 p.)	2,0 AT
03	0020074963	Mandos grises, kit de 3 p.	
04	0020132764	Soporte circuito impreso	con pieza 02
05	0020040154	Pantalla	
06	180982	Manómetro	
06a	0020107709	Soporte	
06b	981155	Anillo de cierre, (10 p.)	
07	193586	Conjunto cables	calentador
07	0020018070	Conjunto cables	hidráulicos
08	078533	Pasa cables	
09	193591	Cable de conexion	
10	-	-	no para estos aparatos
11	-	-	no para estos aparatos
12	193583	Soporte, (2 p.)	
13	-	-	no para estos aparatos
14	-	-	no para estos aparatos
15	0020020025	Soporte, (2 p.)	con pieza 16
16	0020107695	Tornillo, (10 p.)	
17	0020130489	Cobertura regulador, gris	
18	253815	Conector de red (set)	